Sanitaer-Heidenreich

Am Schulhof 2
98596 Trusetal

☎ 036840/81611
Fax: 036840/81833
E-Mail: sanitaer-heidenreich@t-online.de
www.sanitaer-heidenreich.de

Seit über 23 Jahren fertigt die Fa. Sanitär-Heidenreich exklusive und außergewöhnliche Badewannen, Waschbecken und Whirlpoolbadewannen

Die Oberfläche unserer Produkte ist Polyester, der Werkstoff auf glasverstärkter Basis.

Grundsätzlich liefern wir jede Wanne in jeder Farbe.
Da bei Sanitaer-Heidenreich Ihre Traumwanne noch von Hand gefertigt wird, können auch aufwendige Sonderanfertigungen zu realen Kosten angefertigt werden. Ob Verlauf, Glanz- oder Mattfarbe - wir liefern die Wanne zur Fliese. Schicken Sie uns mit Ihrer Bestellung einfach ein Farbmuster.

Außerdem bietet sanitaer-heidenreich zahlreiche Spezialeffekte, die in die Wannenoberfläche eingearbeitet werden: Der Stratos-Effekt sorgt für einen funkelnden Auftritt. Wie wäre es mit einer silberperl-gewolkten Oberfläche? Oder die täuschend echte Simulation von Wasser-tröpfchen? Ihr Fachhändler zeigt Ihnen gerne weitere Möglichkeiten der Gestaltung

Abhängig von der Zusammensetzung können sehr **unterschiedliche Effekte** erzielt werden.

Von Hochglanz, Metallic bis Glimmerbeschichtung bieten sich so nahezu unbegrenzte Möglichkeiten.

DekorbeschichtungNeueste Produktionsverfahren erlauben es Marmoroberflächen nachzuahmen.

Muster stellen wir Ihnen gerne zur Verfügung.

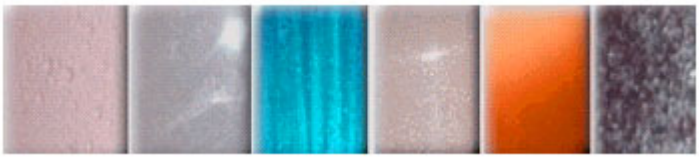

Graniteffekt,01

Marmoriert 01

Wassertröpfchen 01

schwarz gewolkt

Marmoriert 03

Sanitaer-Heidenreich

Duschwaende sanieren GFK-Platten

Die Fliesenfugen im Duschbereich sind verschmutzt oder noch schlimmer gerissen u. undicht.
Fugenlose Duschwaende aus pflegeleichtem GFK bieten hierfür eine Möglichkeit, die sowohl aus hygienischer, wie auch aus ästhetischer Sicht eine optimale Lösung.

Die Duschwaende aus pflegeleichtem GFK können sowohl verklebt als auch mittels Senkbohrungen mit der Wand verdübelt werden.

Gefertigt werden diese Elemente individuell nach Maß.

Anwendung in der Bad- Küchen- Objekt- und Wohneinrichtung wofür man nicht auch Gfk einsetzen kann.

Farben soweit das Auge reicht ...
Den Werkstoff Gfk bieten wir Ihnen fast unzähligen Farbnuancen sowie in Ihrer gewünschten Sonderfarbe an.

von ca. 0,5 mm gefertigt werden.
Die endgültige Stärke richtet sich nach
den Kundenspezifischen Wünschen

- Problemlos einzubauen
- direkt auf alte Fliesen und Putz
- schnelle Montage
- strapazierfähige Oberfläche von hoher Qualität
- Versorgungsinstallationen werden durch Unterkonstruktion verdeckt
- desinfektionsmittelfest
- lebensmittelecht
- lange Lebensdauer
- lichtecht
- geeignet für jeden Nass- und Feuchtraumbereich wie...
- für Bad - Duschwände Hotelbäder/duschen
- Krankenhäuser - Labor - Arztpraxen
- Küchen (Großküchen) - Kantinen
- Hotel - Pension
- Restaurant - Imbiss
- Bäckerei - Cafe - Bistro
- Clubs - Diskotheken - Messeständen
- Dusch - Sanitärcontainer – Campingplätze – Tankstellen -

Wählen Sie Ihre Wunschwanne aus einer Vielzahl von Modellen und Farben aus. Nahezu jede von uns angebotene Wanne lässt sich beliebig mit einem unserer Whirlsystemen kombinieren. Ganz nach Ihren individuellen Wünschen!

Sollte Ihre Wunschwanne in unserem reichhaltigen Sortiment nicht dabei sein, können Sie uns selbstverständlich auch Ihre Wanne eines anderen Herstellers anliefern lassen.

Wir bauen Ihnen unsere Systeme auch in eine Fremdwanne (herstellerunabhängig) ein

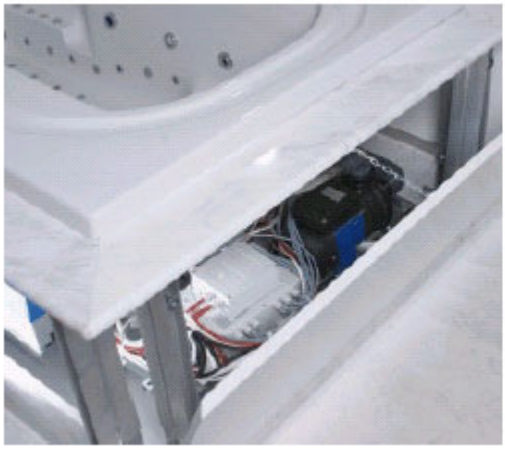

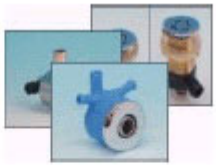

Sanitaer-Heidenreich

Am Schulhof 2
98596 Trusetal

☎ 036840/81611
Fax: 036840/81833
E-Mail: sanitaer-heidenreich@t-online.de

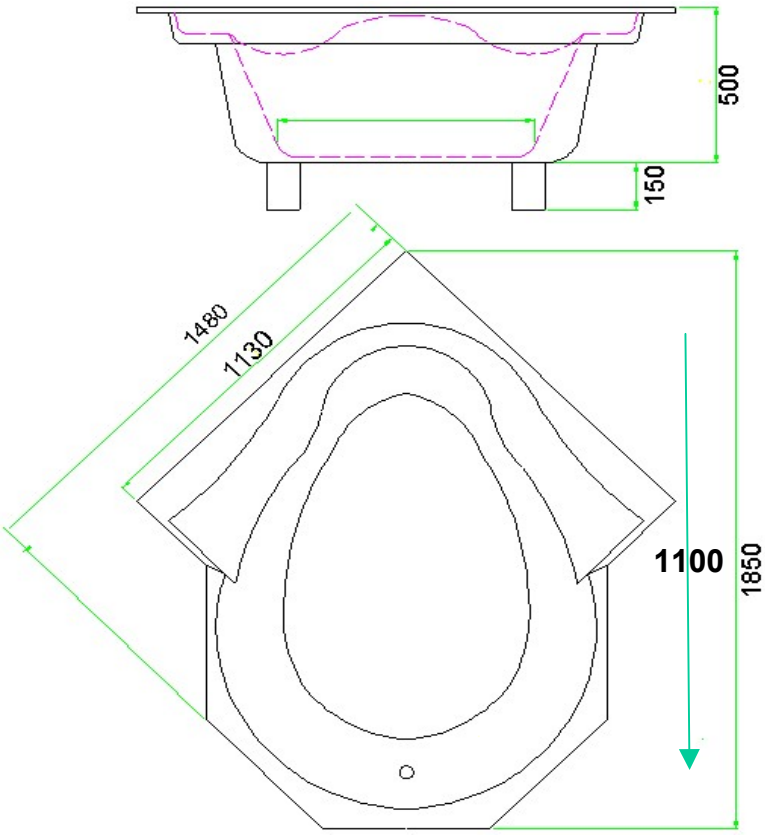

Eckbadewanne EW 113

Maße	1130 mm x 1480 mm
Gewicht	ca. 45 kg
Ablauf	Mittelablauf

Sanitaer-Heidenreich

Am Schulhof 2
98596 Trusetal

☎ 036840/81611
Fax: 036840/81833
E-Mail: sanitaer-heidenreich@t-online.de

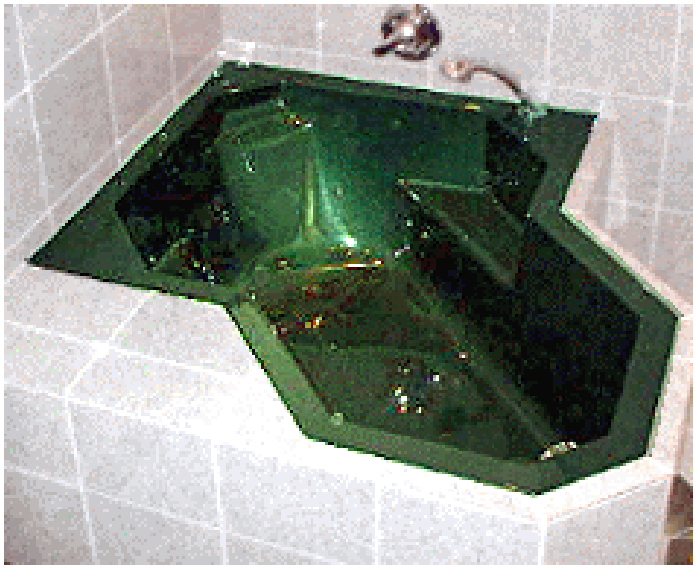

Eckbadewanne EW 104

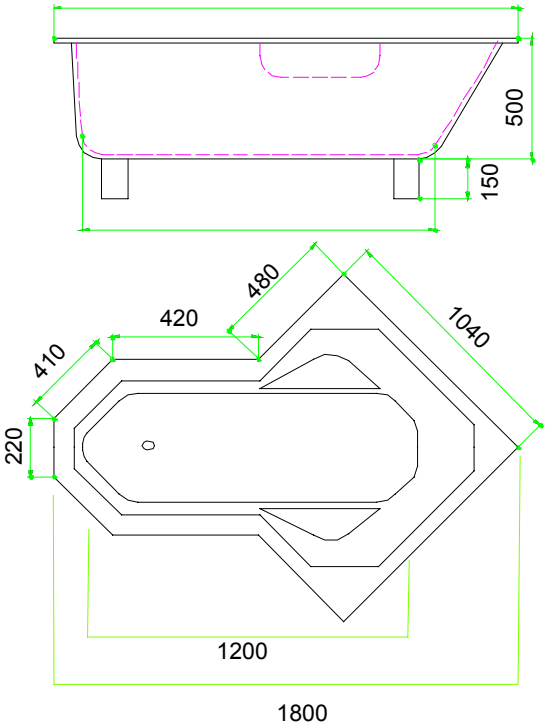

Maße	1040 mm x 1040 mm
Gewicht	ca. 45 kg
Ablauf	Mittelablauf

Preise

Sanitaer-Heidenreich

Am Schulhof 2
98596 Trusetal

☎ 036840/81611
Fax: 036840/81833
E-Mail: sanitaer-heidenreich@t-online.de

Eckbadewanne EW 146

Maße	1460 mm x 1460 mm
Gewicht	ca. 45 kg
Ablauf	Mittelablauf

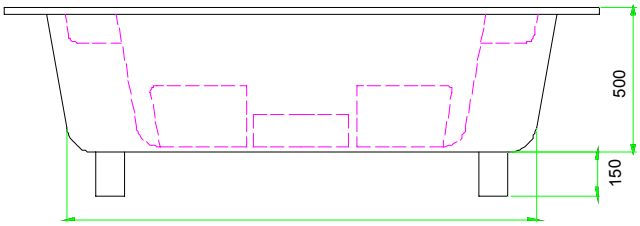

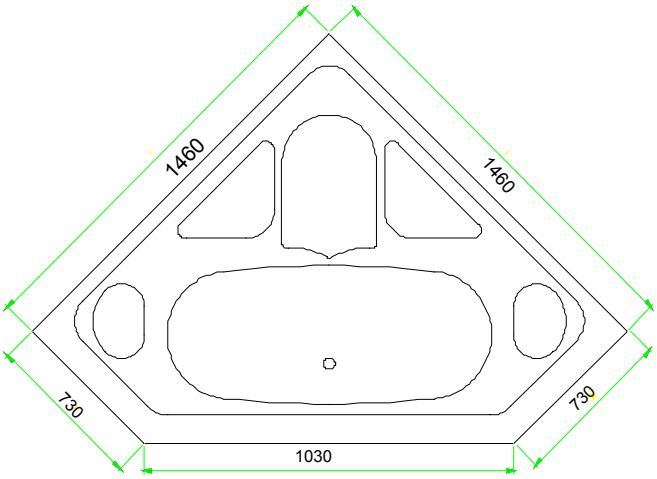

Sanitaer-Heidenreich

Am Schulhof 2
98596 Trusetal

☎ 036840/81611
Fax: 036840/81833
E-Mail: sanitaer-heidenreich@t-online.de
www.sanitaer-heidenreich.de

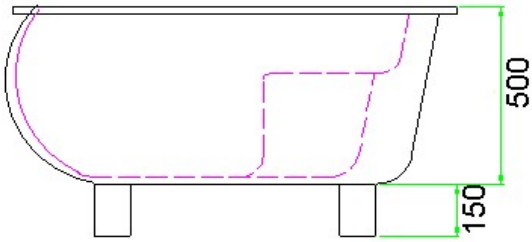

Eckbadewanne EW 120L

Maße	1200 mm x 1200 mm
Gewicht	ca. 40 kg
Ablauf	Linksablauf

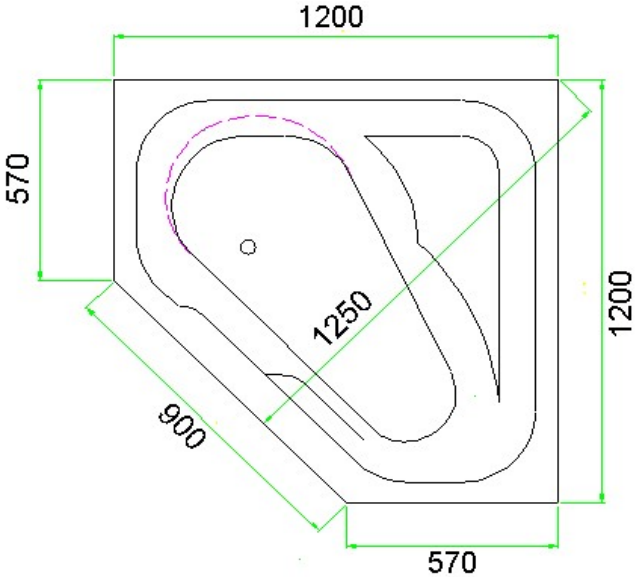

Sanitaer-Heidenreich

Am Schulhof 2
98596 Trusetal

☎ 036840/81611
Fax: 036840/81833
E-Mail: sanitaer-heidenreich@t-online.de

Eckbadewanne EW 120R

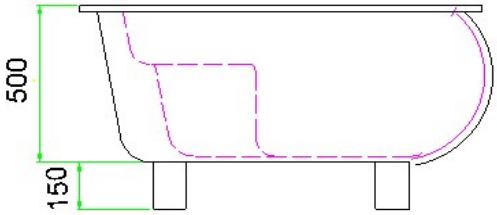

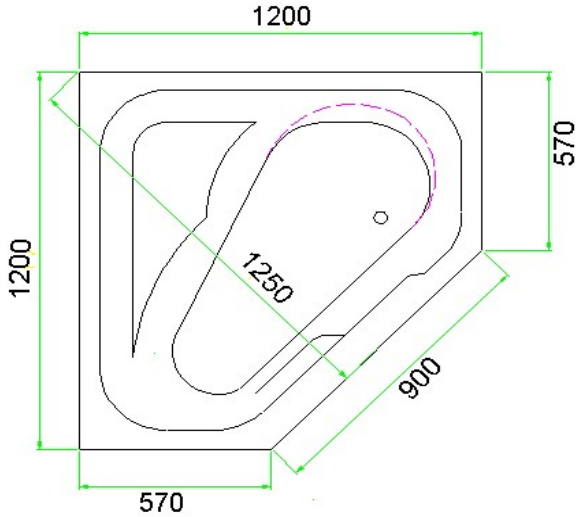

Maße	1200 mm x 1200 mm
Gewicht	ca. 40 kg
Ablauf	Rechtsablauf

Preise

Sanitaer-Heidenreich

Am Schulhof 2
98596 Trusetal

☎ 036840/81611
Fax: 036840/81833
E-Mail: sanitaer-heidenreich@t-online.de

Sechseckwanne SW 205

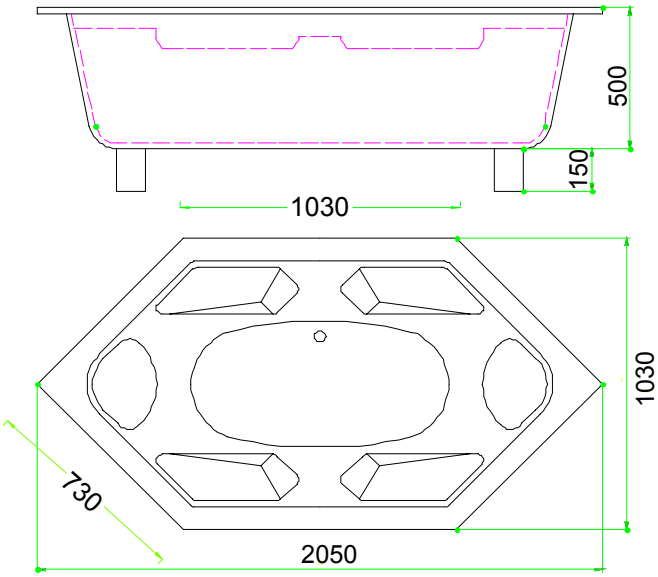

Maße	2050 mm x 1030 mm
Gewicht	ca. 45 kg
Ablauf	Mittelablauf

Preise

Sanitaer-Heidenreich

Am Schulhof 2
98596 Trusetal

☎ 036840/81611
Fax: 036840/81833
E-Mail: sanitaer-heidenreich@t-online.de

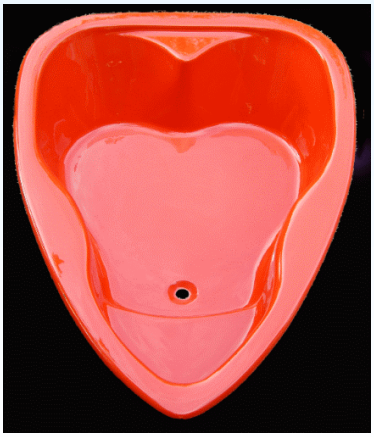

Herzwanne HW 200

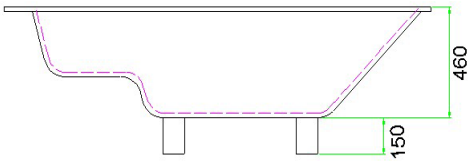

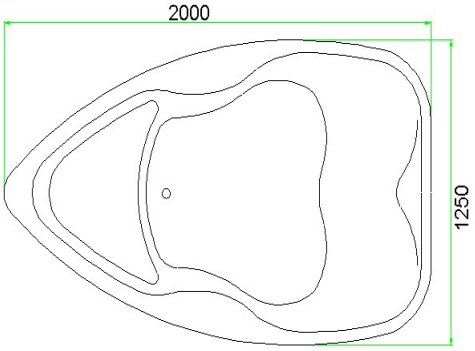

Maße	2000 mm x 1250 mm
Gewicht	ca. 45 kg
Ablauf	Mittelablauf

Preise

Sanitaer-Heidenreich

Am Schulhof 2
98596 Trusetal

☎ 036840/81611
Fax: 036840/81833
E-Mail: sanitaer-heidenreich@t-online.de

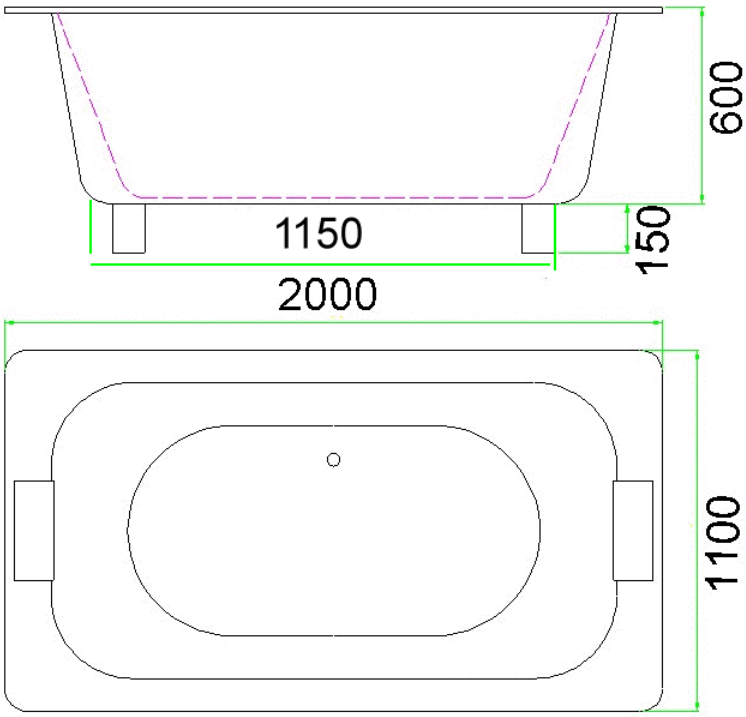

Rechteckwanne KW 200

Maße	2000 mm x 1100 mm
Gewicht	ca. 40 kg
Ablauf	Mittelablauf

Preise

Sanitaer-Heidenreich

Am Schulhof 2
98596 Trusetal

☎ 036840/81611
Fax: 036840/81833
E-Mail: sanitaer-heidenreich@t-online.de

Rechteckwanne KW 170

Maße	1700 mm x 750 mm
Gewicht	ca. 40 kg
Ablauf	Mittelablauf

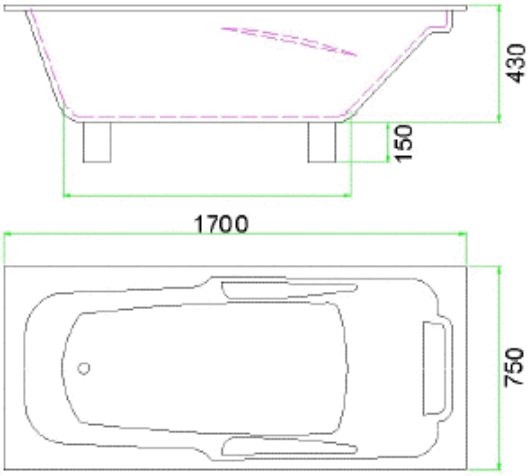

Preise

Sanitaer-Heidenreich

Am Schulhof 2
98596 Trusetal

☎ 036840/81611
Fax: 036840/81833
E-Mail: sanitaer-heidenreich@t-online.de

Rechteckwanne KW 180

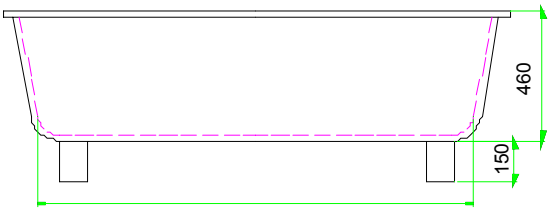

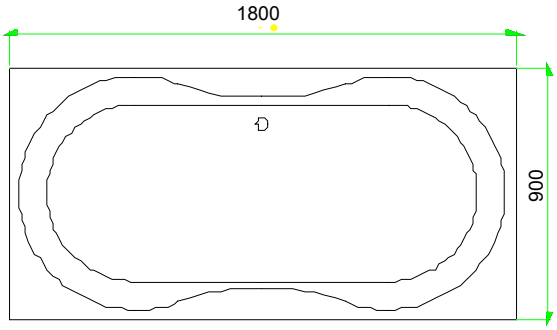

Maße	1800 mm x 900 mm
Gewicht	ca. 40 kg
Ablauf	Mittelablauf

Preise

Sanitaer-Heidenreich

Am Schulhof 2
98596 Trusetal

☎ 036840/81611
Fax: 036840/81833
E-Mail: sanitaer-heidenreich@t-online.de

Rechteckwanne KW 190

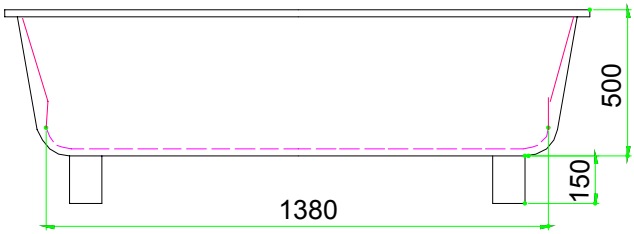

Maße	1900 mm x 900 mm
Gewicht	ca. 40 kg
Ablauf	Mittelablauf

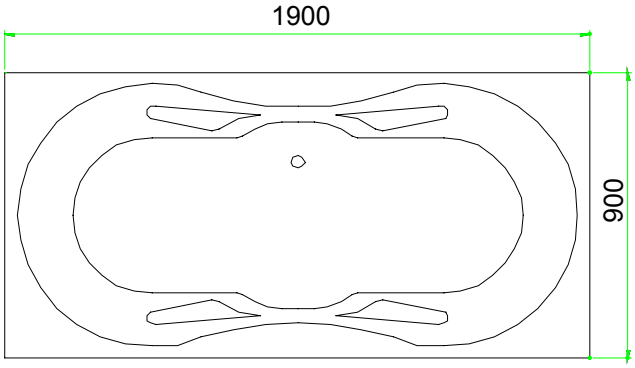

Preise

Sanitaer-Heidenreich

Am Schulhof 2
98596 Trusetal

☎ 036840/81611
Fax: 036840/81833
E-Mail: sanitaer-heidenreich@t-online.de

Rechteckwanne KW 190 D

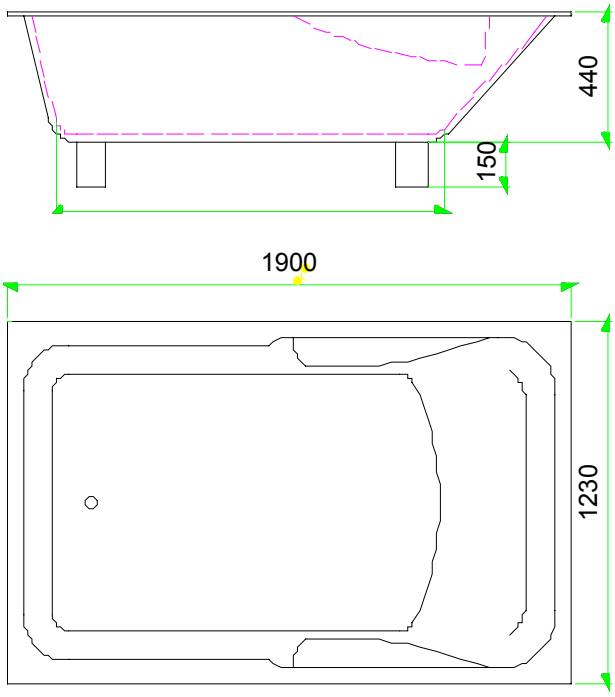

Maße	1900 mm x 1230 mm
Gewicht	ca. 45 kg
Ablauf	Mittelablauf

Preise

Sanitaer-Heidenreich

Am Schulhof 2
98596 Trusetal

☎ 036840/81611
Fax: 036840/81833
E-Mail: sanitaer-heidenreich@t-online.de

Achteckwanne AW 190

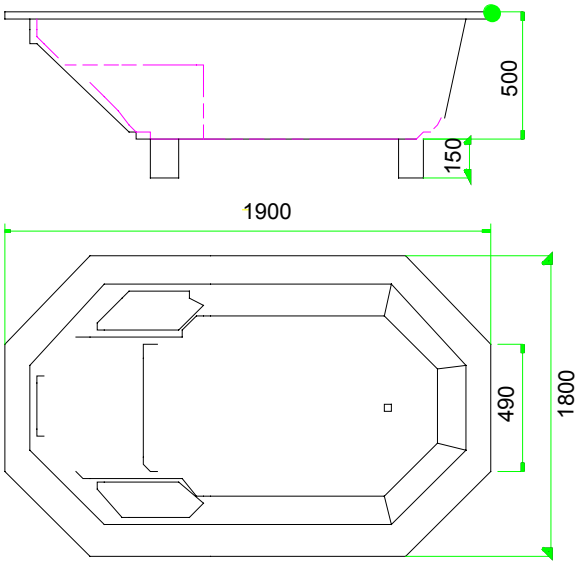

Maße	1900 mm x 1180 mm
Gewicht	ca. 45 kg
Ablauf	Rechtsablauf

Preise

Sanitaer-Heidenreich

Am Schulhof 2
98596 Trusetal

☎ 036840/81611
Fax: 036840/81833
E-Mail: sanitaer-heidenreich@t-online.de

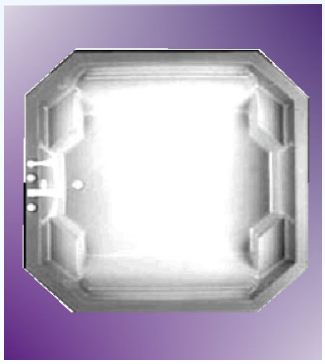

Achteckwanne AW 200 V

Maße	2000 mm x 1900 mm
Gewicht	ca. 40 kg
Ablauf	Linksablauf

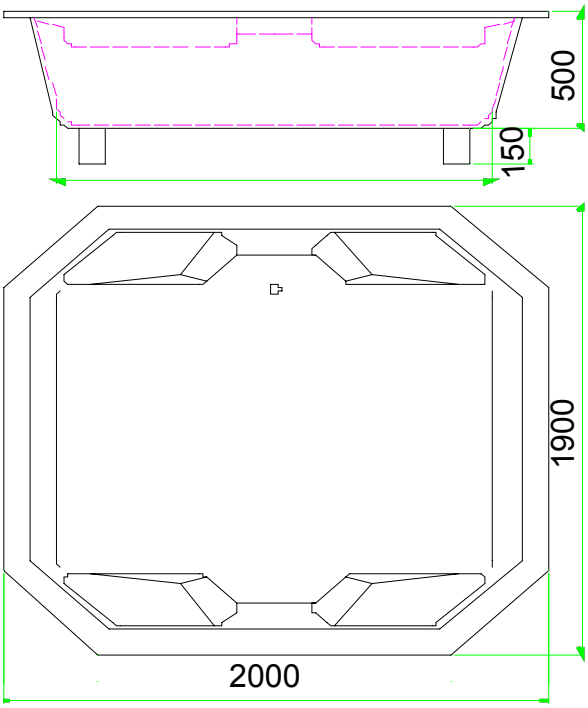

Preise

Sanitaer-Heidenreich

Am Schulhof 2
98596 Trusetal

☎ 036840/81611
Fax: 036840/81833
E-Mail: sanitaer-heidenreich@t-online.de

Achteckwanne AW 178

Maße	1780 mm x 870 mm
Gewicht	ca. 40 kg
Ablauf	Mittelablauf

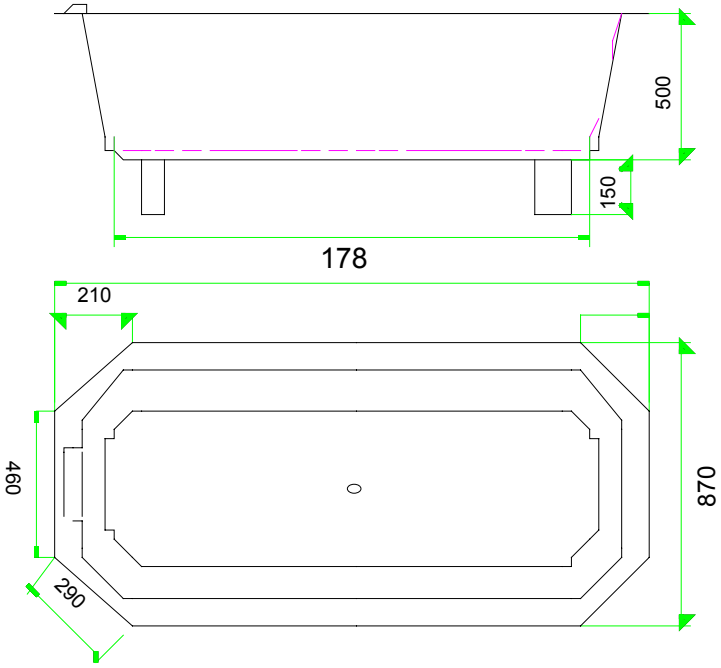

Preise

Sanitaer-Heidenreich

Am Schulhof 2
98596 Trusetal

☎ 036840/81611
Fax: 036840/81833
E-Mail: sanitaer-heidenreich@t-online.de

Achteckwanne AW 150

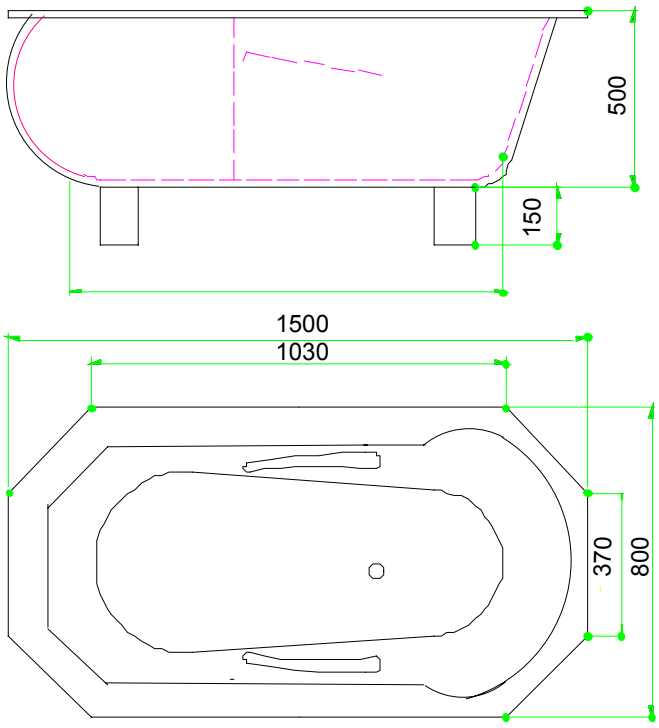

Maße	1500 mm x 800 mm
Gewicht	ca. 40 kg
Ablauf	Mittelablauf

Preise

Sanitaer-Heidenreich

Am Schulhof 2
98596 Trusetal

☎ 036840/81611
Fax: 036840/81833
E-Mail: sanitaer-heidenreich@t-online.de

Ovalwanne 200/1

Maße	2000 mm x 1100 mm
Gewicht	ca. 45 kg
Ablauf	Mittelablauf

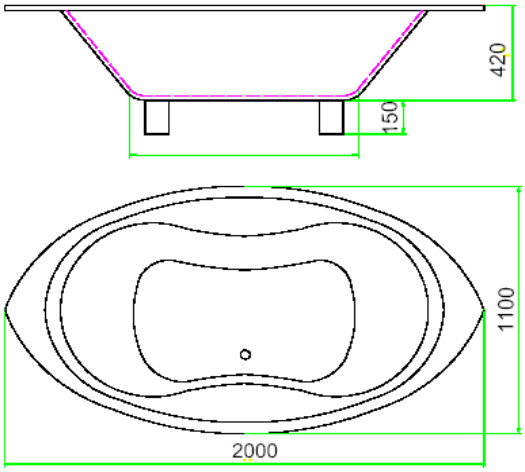

Preise

Sanitaer-Heidenreich

Am Schulhof 2
98596 Trusetal

☎ 036840/81611
Fax: 036840/81833
E-Mail: sanitaer-heidenreich@t-online.de

Rechteckwanne RW 175

Maße	1750 mm x 800 mm
Gewicht	ca. 40 kg
Ablauf	Mittelablauf

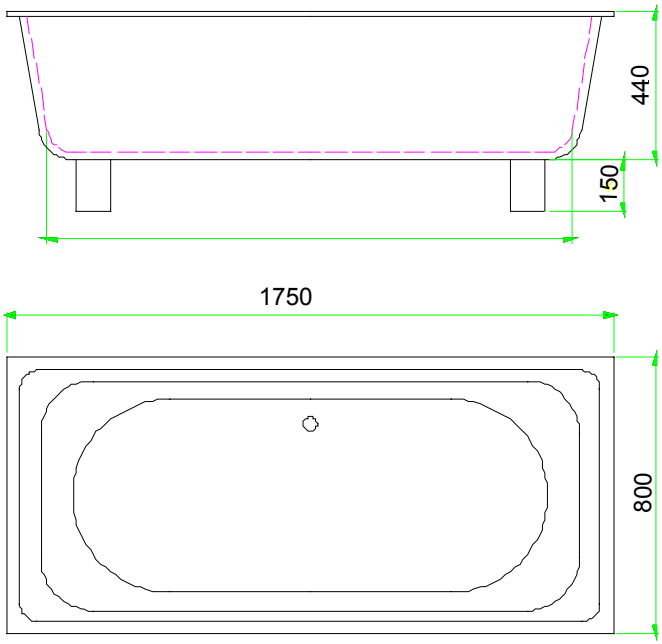

Preise

Sanitaer-Heidenreich

Am Schulhof 2
98596 Trusetal

☎ 036840/81611
Fax: 036840/81833
E-Mail: sanitaer-heidenreich@t-online.de

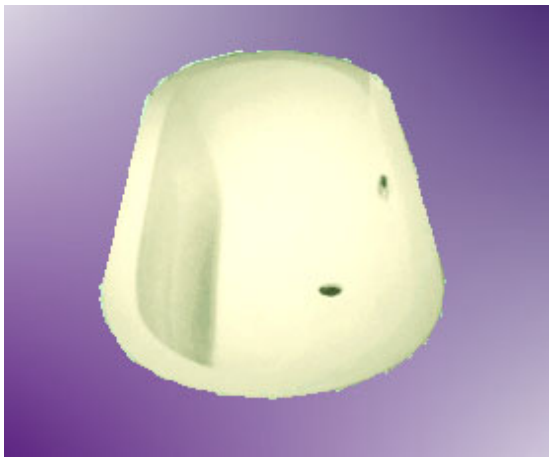

Ovalwanne OW 200 /2

Maße	2000 mm x 900 mm
Gewicht	ca. 40 kg
Ablauf	Mittelablauf

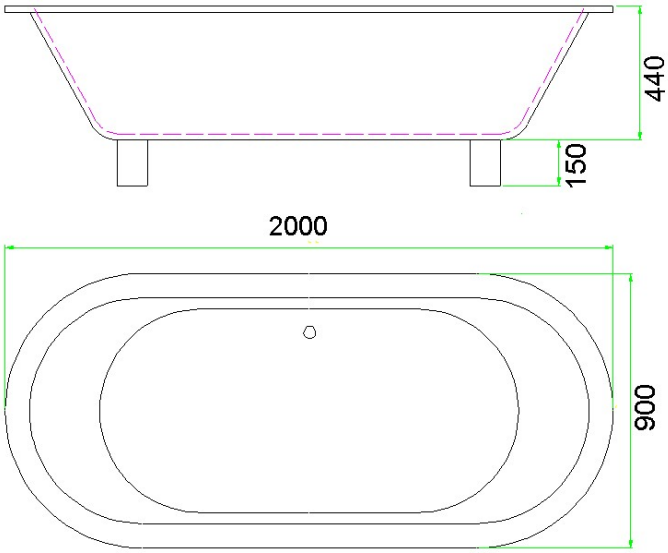

Preise

Sanitaer-Heidenreich

Am Schulhof 2
98596 Trusetal

☎ 036840/81611
Fax: 036840/81833
E-Mail: sanitaer-heidenreich@t-online.de

Owalwanne OW 193

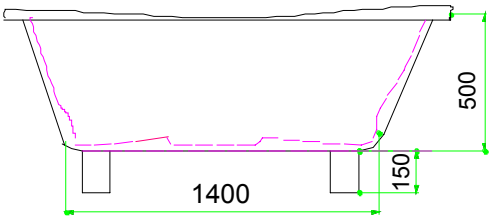

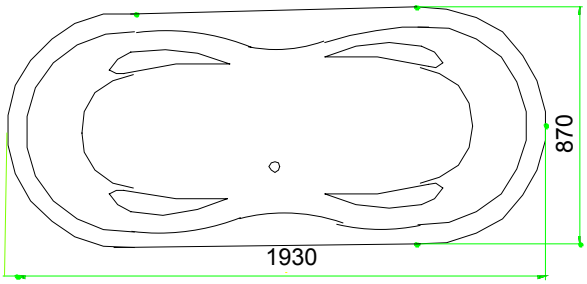

Maße	1930 mm x 870 mm
Gewicht	ca. 40 kg
Ablauf	Mittelablauf

Preise

Sanitaer-Heidenreich

Am Schulhof 2
98596 Trusetal

☎ 036840/81611
Fax: 036840/81833
E-Mail: sanitaer-heidenreich@t-online.de

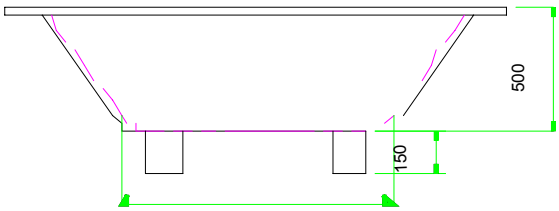

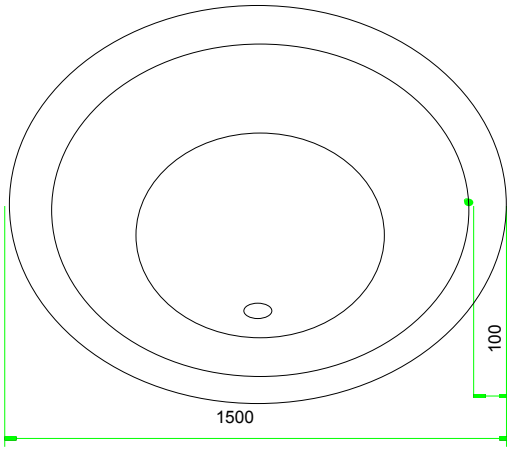

Rundwanne RW 150

Maße	Ø 1500 mm
Gewicht	ca. 45 kg
Ablauf	Mittelablauf

Preise

Sanitaer-Heidenreich

Am Schulhof 2
98596 Trusetal

☎ 036840/81611
Fax: 036840/81833
E-Mail: sanitaer-heidenreich@t-online.de
www.sanitaer-heidenreich.de

Wählen Sie Ihre Wunschwanne aus einer Vielzahl von Modellen und Farben aus. Nahezu jede von uns angebotene Wanne lässt sich beliebig mit einem unserer Whirlsystemen kombinieren. Ganz nach Ihren individuellen Wünschen!

Sollte Ihre Wunschwanne in unserem reichhaltigen Sortiment nicht dabei sein, können Sie uns selbstverständlich auch Ihre Wanne eines anderen Herstellers anliefern lassen.
Wir bauen Ihnen unsere Systeme auch in eine Fremdwanne (herstellerunabhängig) ein.

Whirlpoolsysteme

Sanitaer-Heidenreich

Am Schulhof 2
98596 Trusetal

☎ 036840/81611
Fax: 036840/81833
E-Mail: sanitaer-heidenreich@t-online.de

System 1 Luft:

16 Luftdüsen mit integriertem Rückschlagventil, P12G25, chrom

- **4 Düsen zur Po-Massage**
- **6 Düsen zur Bein-Massage**
- **4 Düsen zur Becken-Massage**
- **2 Düsen zur Innenschenkelmassage**

1 Gebläse G08H1 mit integrierter Heizung (300Watt), 1100 Watt

1 Tastatur Esprit 500- 3 Tasten (Bei Option Licht Esprit 1000- 4 Tasten)

1 Wasserstandsfühler

Modulationsprogramm

Automatisches Nachblasen / Nachtrocknen des Systems

Ab- und Überlaufgarnitur ohne integriertem Wassereinlauf

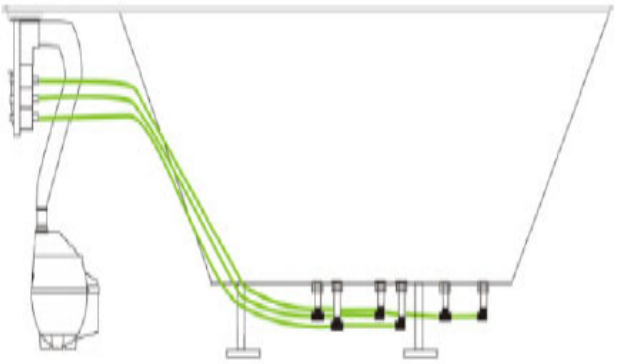

auf Anfrage

Sanitaer-Heidenreich

Am Schulhof 2
98596 Trusetal

☎ 036840/81611
Fax: 036840/81833
E-Mail: sanitaer-heidenreich@t-online.de

System 2 Luft:

20 Luftdüsen mit integriertem Rückschlagventil, P12G25, chrom

- **4 Düsen zur Po-Massage**
- **6 Düsen zur Bein-Massage**
- **4 Düsen zur Becken-Massage**
- **2 Düsen zur Lendenmassage**
- **1 Düsen zur Lendenwirbelmassage**
- **2 Düsen zur Innenschenkelmassage**
- **1 Düse zur Fußsohlenmassage**

1 Tastatur Esprit 500- 3 Tasten (bei Option Licht Esprit 1000- 4 Tasten)
1 Gebläse G08H1 mit integrierter Heizung (300Watt), 1100 Watt
1 Wasserstandsfühler mit Option Scheinwerfer
Modulationsprogramm
Automatisches Nachblasen / Nachtrocknen des Systems
Ab- und Überlaufgarnitur ohne integriertem Wassereinlauf

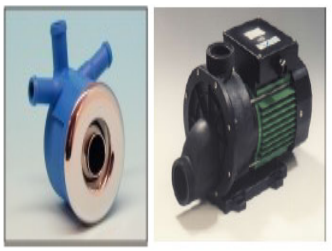

auf Anfrage

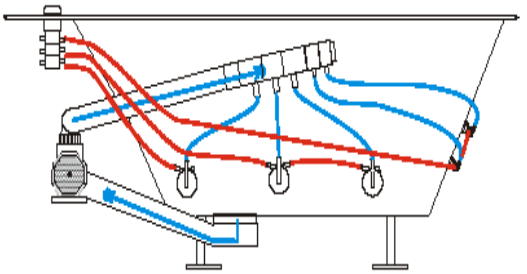

Sanitaer-Heidenreich

Am Schulhof 2
98596 Trusetal

☎ 036840/81611
Fax: 036840/81833
E-Mail: sanitaer-heidenreich@t-online.de

- **System 1 Wasser:**
-
-
- **6 Massagedüsen im Seitenbereich, ASV99, chrom**
- **zur Massage der Unter- und Oberschenkel, sowie Beckenmuskulatur**
- **1 Pumpe Tiper, 900 Watt**
- **1 Tastatur Esprit 500- 3 Tasten (Bei Option Licht Esprit 1000- 4 Tasten)**
- **1 Wasserstandsfühler**
- **1 Bodenansaugung**
- **1 Zuluftregler**
- **Pulsation (3sek. Takt)**
- **Automatische Frischwasserspülung mit Tablettenbehälter**
- **(Sauerstoff-Tabs- ohne Chlorzusätze)**
- **Ab- und Überlaufgarnitur ohne integriertem Wassereinlauf**
-
- ***auf Anfrage***
-

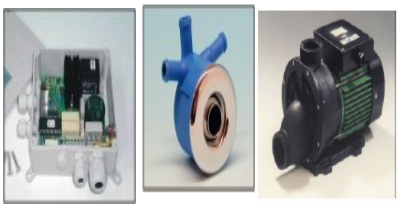

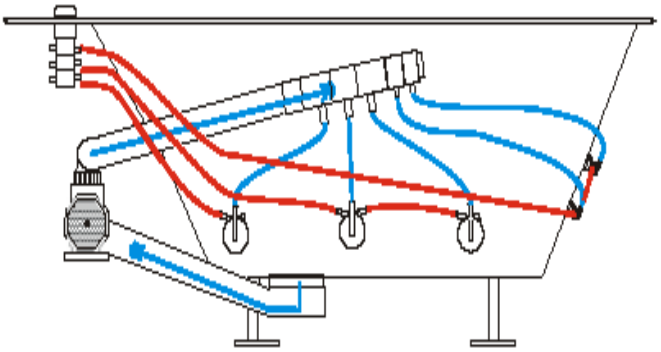

Sanitaer-Heidenreich

Am Schulhof 2
98596 Trusetal

☎ 036840/81611
Fax: 036840/81833
E-Mail: sanitaer-heidenreich@t-online.de

- System 2 Wasser:

- 6 Massagedüsen im Seitenbereich, ASV99, chrom
- zur Massage der Unter- und Oberschenkel, sowie Beckenmuskulatur
- 6 Microjets, F18C28V, chrom
- 4 Düsen zur Massage der Rücken- und Nackenmuskulatur
- 2 Düsen zur Fußreflexzonenmassage

- 1 Pumpe Tiper, 900 Watt
- 1 Tastatur Esprit 500- 3 Tasten (Bei Option Licht Esprit 1000- 4 Tasten)
- 1 Wasserstandsfühler
- 1 Bodenansaugung
- 1 Zuluftregler
- Pulsation (3sek. Takt)
- Automatische Frischwasserspülung mit Tablettenbehälter
- (Sauerstoff-Tabs- ohne Chlorzusätze)
- Ab- und Überlaufgarnitur ohne integriertem Wassereinlauf

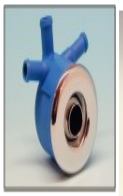

- ***auf Anfrage***

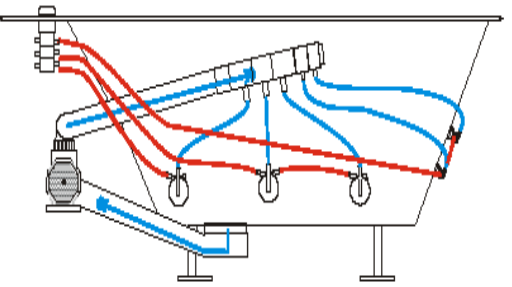

Sanitaer-Heidenreich

Am Schulhof 2
98596 Trusetal

☎ 036840/81611
Fax: 036840/81833
E-Mail: sanitaer-heidenreich@t-online.de

System 1 Luft- und Wasser:

16 Luftdüsen mit integriertem Rückschlagventil, P12G25, chrom

- **4 Düsen zur Po-Massage**
- **6 Düsen zur Bein-Massage**
- **4 Düsen zur Becken-Massage**
- **2 Düsen zur Innenschenkelmassage**

6 Massagedüsen im Seitenbereich, ASV99, chrom

- **zur Massage der Unter- und Oberschenkel, sowie Beckenmuskulatur**

1 Gebläse G08H1 mit integrierter Heizung (300Watt), 1100 Watt

1 Pumpe Tiper, 900 Watt

1 Tastatur Esprit 800- 4 Tasten (Bei Option Licht Esprit 2000- 5 Tasten)

1 Wasserstandsfühler

1 Bodenansaugung

1 Zuluftregler

Modulationsprogramm

Automatische Frischwasserspülung mit Tablettenbehälter

(Sauerstoff-Tabs- ohne Chlorzusätze)

Automatisches Nachblasen / Nachtrocknen des Systems

Ab- und Überlaufgarnitur ohne integriertem Wassereinlauf

Wannenuntergestell mit Pumpenträger

auf Anfrage

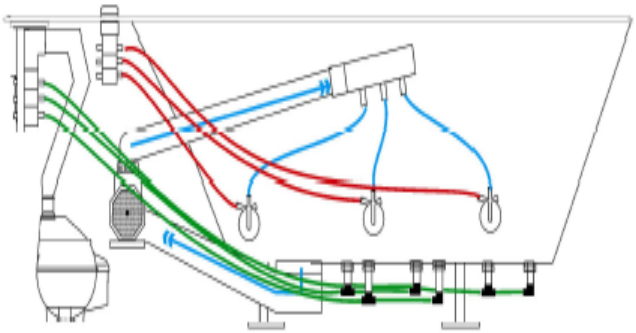

Sanitaer-Heidenreich

Am Schulhof 2
98596 Trusetal

☎ 036840/81611
Fax: 036840/81833
E-Mail: sanitaer-heidenreich@t-online.de

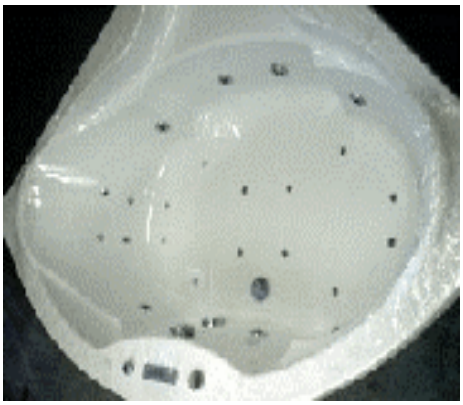

- System 1 Luft- und Wasser:

- 16 Luftdüsen mit integriertem Rückschlagventil, P12G25, chrom
- 4 Düsen zur Po-Massage
- 6 Düsen zur Bein-Massage
- 4 Düsen zur Becken-Massage
- 2 Düsen zur Innenschenkelmassage

- 6 Massagedüsen im Seitenbereich, ASV99, chrom
- zur Massage der Unter- und Oberschenkel, sowie Beckenmuskulatur

- 1 Gebläse G08H1 mit integrierter Heizung (300Watt), 1100 Watt
- 1 Pumpe Tiper, 900 Watt
- 1 Tastatur Esprit 800- 4 Tasten (Bei Option Licht Esprit 2000- 5 Tasten)
- 1 Wasserstandsfühler
- 1 Bodenansaugung
- 1 Zuluftregler
- Modulationsprogramm
- Automatische Frischwasserspülung mit Tablettenbehälter
- (Sauerstoff-Tabs- ohne Chlorzusätze)
- Automatisches Nachblasen / Nachtrocknen des Systems
- Ab- und Überlaufgarnitur ohne integriertem Wassereinlauf
- Wannenuntergestell mit Pumpenträger

auf Anfrage

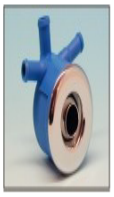

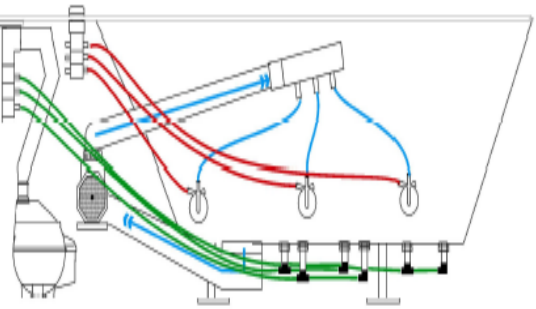

Sanitaer-Heidenreich

Am Schulhof 2
98596 Trusetal

☎ 036840/81611
Fax: 036840/81833
E-Mail: sanitaer-heidenreich@t-online.de

- **<u>System 2 Luft- und Wasser:</u>**

- **16 Luftdüsen mit integriertem Rückschlagventil, P12G25, chrom**
- **4 Düsen zur Po-Massage**
- **6 Düsen zur Bein-Massage**
- **4 Düsen zur Becken-Massage**
- **2 Düsen zur Innenschenkelmassage**

- **6 Massagedüsen im Seitenbereich, ASV99, chrom**
- **zur Massage der Unter- und Oberschenkel, sowie Beckenmuskulatur**

- **8 Microjets, F18C28V, chrom**
- **4 Düsen zur Massage der Rücken- und Nackenmuskulatur**
- **4 Düsen zur Fußreflexzonenmassage**

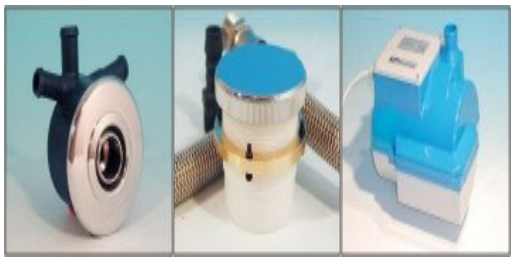

- **1 Gebläse G08H1 mit integrierter Heizung (300Watt), 1100 Watt**
- **1 Pumpe Tiper, 900 Watt**
- **1 Tastatur Esprit 800- 4 Tasten (Bei Option Licht Esprit 2000- 5 Tasten)**
- **1 Wasserstandsfühler**
- **1 Bodenansaugung**
- **1 Zuluftregler**
- **Modulationsprogramm**
- **Automatische Frischwasserspülung mit Tablettenbehälter**
- **(Sauerstoff-Tabs- ohne Chlorzusätze)**
- **Automatisches Nachblasen / Nachtrocknen des Systems**
- **Ab- und Überlaufgarnitur ohne integriertem Wassereinlauf**
- **Wannenuntergestell mit Pumpenträger**

auf Anfrage

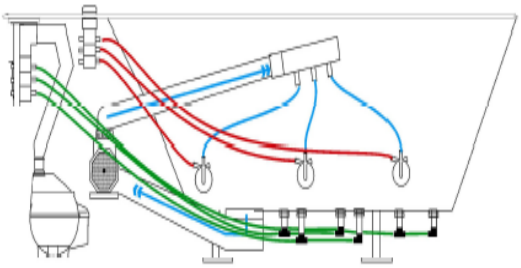

Sanitaer-Heidenreich

Am Schulhof 2
98596 Trusetal

☎ 036840/81611
Fax: 036840/81833
E-Mail: sanitaer-heidenreich@t-online.de

System 3 Luft- und Wasser:

- **20 Luftdüsen mit integriertem Rückschlagventil, P12G25, chrom**
- **4 Düsen zur Po-Massage**
- **6 Düsen zur Bein-Massage**
- **4 Düsen zur Becken-Massage**
- **2 Düsen zur Lendenmassage**
- **1 Düsen zur Lendenwirbelmassage**
- **2 Düsen zur Innenschenkelmassage**
- **1 Düse zur Fußsohlenmassage**
- **6 Massagedüsen im Seitenbereich, ASV99, chrom zur Massage der Unter- und Oberschenkel, sowie Beckenmuskulatur**
- **8 Microjets, F18C28V, chrom**
- **4 Düsen zur Massage der Rücken- und Nackenmuskulatur**
- **4 Düsen zur Fußreflexzonenmassage**
- **1 Gebläse G08H1 mit integrierter Heizung (300Watt), 1100 Watt**
- **1 Pumpe Tiper, 900 Watt**
- **1 Tastatur Esprit 800- 4 Tasten (Bei Option Licht Esprit 2000- 5 Tasten)**
- **1 Wasserstandsfühler**
- **1 Bodenansaugung**
- **1 Zuluftregler**
- **Modulationsprogramm**
- **Automatische Frischwasserspülung mit Tablettenbehälter**
- **(Sauerstoff-Tabs- ohne Chlorzusätze)**
- **Automatisches Nachblasen / Nachtrocknen des Systems**
- **Ab- und Überlaufgarnitur ohne integriertem Wassereinlauf**
- **Wannenuntergestell mit Pumpenträger**

- ***auf Anfrage***

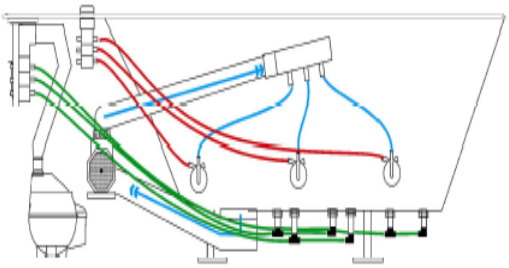

Sanitaer-Heidenreich

Am Schulhof 2
98596 Trusetal

☎ 036840/81611
Fax: 036840/81833
E-Mail: sanitaer-heidenreich@t-online.de

- **System Wellness Comfort:**
-
- **20 Luftdüsen mit integriertem Rückschlagventil, P12G25, chrom**
- **Zur Locker der Muskulatur**
-
- **6 Massagedüsen im Seitenbereich, ASV99, chrom**
- **zur Massage der Unter- und Oberschenkel, sowie Beckenmuskulatur**
-
- **8 Microjets, F18C28V, chrom**
- **4 Düsen zur Massage der Rücken- und Nackenmuskulatur**
- **4 Düsen zur Fußreflexzonenmassage**
-
- **1 Gebläse G10H1 mit integrierter Heizung (300 Watt), 1300 Watt, regulierbar**
- **1 Gebläse G08H1 mit integrierter Heizung (300 Watt), 1100 Watt, regulierbar- für aktive Lufteinspeisung ins Wassersystem- zur optimalen Massage und anschließender optimalen Reinigung des Wassersystems**
- **1 Pumpe Tiper, 900 Watt**
- **1 Tastatur Esprit 2000- 5 Tasten**
- **1 Wasserstandsfühler**
- **1 Unterwasserscheinwerfer**
- **1 Wasserheizung, 1,5 kW**
- **1 Bodenansaugung**
- **Modulationsprogramm**
- **Automatische Frischwasserspülung mit Tablettenbehälter**
- **(Sauerstoff-Tabs- ohne Chlorzusätze)**
- **Automatisches Nachblasen / Nachtrocknen beider Systeme**
- **Ab- und Überlaufgarnitur ohne integriertem Wassereinlauf**
- **Wannenuntergestell mit Pumpenträger**

auf Anfrage

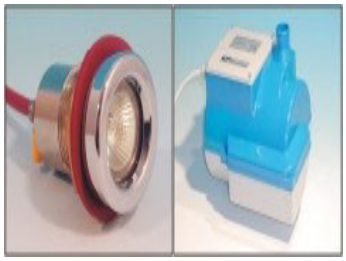

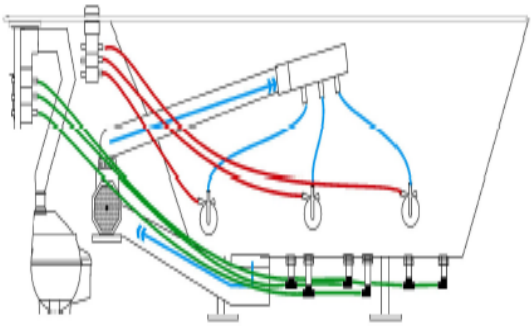

Sanitaer-Heidenreich

98596 Trusetal

☎ 036840/81611
Fax: 036840/81833
E-Mail: sanitaer-heidenreich@t-online.de

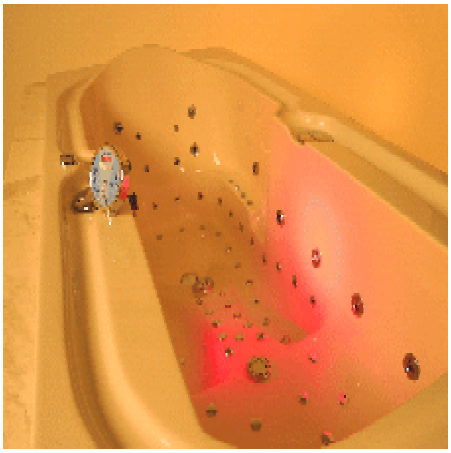

- **System Wellness De Luxe:**
- -
- **20 Luftdüsen mit integriertem Rückschlagventil, P12G25, chrom**
- **Zur Locker der Muskulatur**
-
- **6 Massagedüsen im Seitenbereich, ASV99, chrom**
- **zur Massage der Unter- und Oberschenkel, sowie Beckenmuskulatur**
-
- **8 Microjets, F18C28V, chrom**
- **4 Düsen zur Massage der Rücken- und Nackenmuskulatur**
- **4 Düsen zur Fußreflexzonenmassage**
-
- **1 Gebläse G10H1 mit integrierter Heizung (300 Watt), 1300 Watt, regulierbar**
- **1 Gebläse G08H1 mit integrierter Heizung (300 Watt), 1100 Watt, regulierbar- für aktive Lufteinspeisung ins Wassersystem- zur optimalen Massage und anschließender optimalen Reinigung des Wassersystems**
- **1 Pumpe Tiper, 900 Watt**
- **1 Tastatur Esprit 8000- stehendes Display:**
- **Ist-Temperaturanzeige**
- **Soll-Temperatureinstellung**
- **Laufzeitbegrenzung**
- **Uhrzeit**
- **3 Massageprogramme**
- **Intervallbetrieb**
-
- **1 Wasserstandsfühler**
- **1 Unterwasserscheinwerfer**
- **1 Wasserheizung, 1,5 kW**
- **1 Bodenansaugung**
- **Modulationsprogramm**
- **Pulsation**
- **Automatische Wannenbefüllung**
- **Automatische Frischwasserspülung mit Tablettenbehälter**
- **(Sauerstoff-Tabs- ohne Chlorzusätze)**
- **Automatisches Nachblasen / Nachtrocknen beider**
- **Ab- und Überlaufgarnitur ohne integriertem Was**
- **Wannenuntergestell mit Pumpenträger**

auf Anfrage

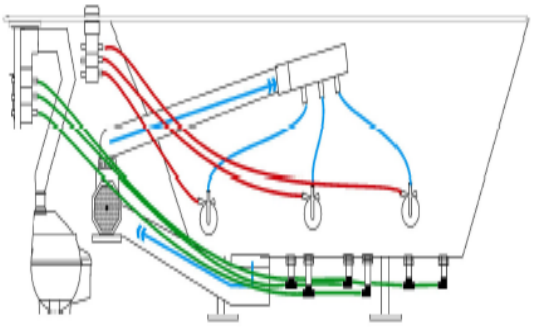

Sanitaer-Heidenreich

98596

☎ 03684
Fax: 03684
E-Mail: sanitaer-heidenreich@t-on

- **System Wellness Superior:**
-
- **20 Luftdüsen mit integriertem Rückschlagventil, P12G25, chrom**
- **Zur Locker der Muskulatur**
-
- **6 Massagedüsen im Seitenbereich, ASV99, chrom**
- **zur Massage der Unter- und Oberschenkel, sowie Beckenmuskulatur**
-
- **8 Microjets, F18C28V, chrom**
- **4 Düsen zur Massage der Rücken- und Nackenmuskulatur**
- **4 Düsen zur Fußreflexzonenmassage**
-
- **1 Gebläse Vento mit Heizung, 900 Watt, regulierbar**
- **1 Zusatzgebläse für aktive Lufteinspeisung ins Wassersystem**
- **1 Pumpe Tiper, 900 Watt**
- **1 Tastatur Esprit 8000- stehendes Display:**
- **Ist-Temperaturanzeige**
- **Soll-Temperatureinstellung**
- **Laufzeitbegrenzung**
- **Uhrzeit**
- **3 Massageprogramme**
- **Zonensteuerung (Zonen einzeln anwählbar)**
- **Intervallbetrieb**
-
- **1 Ozongenerator**
- **1 Unterwasserscheinwerfer**
- **1 Farbwechsler (rot, blau, grün, gelb, weiß- manuell wechselbar oder automatischer Wechsel)**
- **1 Wasserheizung, 1,5 kW**
- **1 Bodenansaugung**
- **Modulationsprogramm**
- **Pulsation**
- **Automatische Wannenbefüllung**
- **Automatische Frischwasserspülung mit Tablettenbehälter**
- **(Sauerstoff-Tabs- ohne Chlorzusätze)**
- **Zonensteuerung (manuell oder automatischer Ablauf wählbar)**
- **Automatisches Nachblasen / Nachtrocknen beider Systeme**
- **Ab- und Überlaufgarnitur ohne integriertem Wassereinlauf**
- **Wannenuntergestell mit Pumpenträger**

auf Anfrage

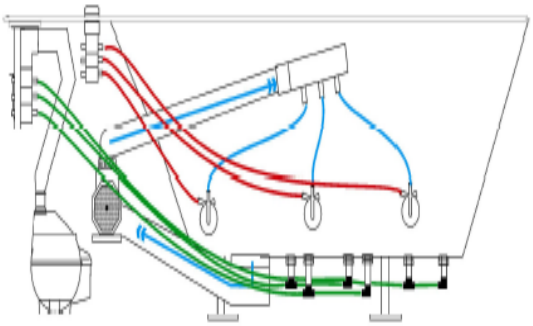

Sanitaer-Heidenreich

98596 Trusetal

☎ 036840/81611
Fax: 036840/81833
E-Mail: sanitaer-heidenreich@t-online.de

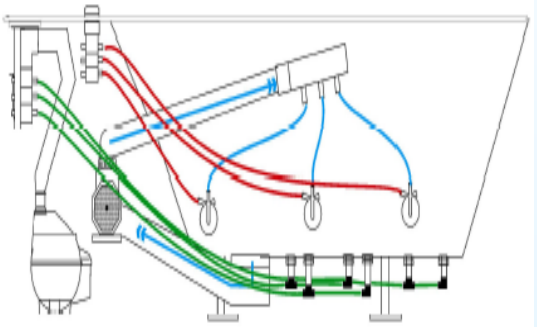

- **System Wellness – Turbo - Vital**
-
- **12 Luft-Wasser-Bodendüsendüsen LWB 27 chrom**
- **zur Locker der Muskulatur**
- **Cellulite (Orangenhaut) abbauend**
-
- **6 Massagedüsen im Seitenbereich, ASV99, chrom**
- **zur Massage der Unter- und Oberschenkel, sowie Beckenmuskulatur**
-
- **8 Microjets, F18C28V, chrom**
- **4 Düsen zur Massage der Rücken- und Nackenmuskulatur**
- **4 Düsen zur Fußreflexzonenmassage**
-
- **1 Gebläse G10 H2 mit Heizung (300W) 1300 Watt, regulierbar**
- **1 Zusatzgebläse (900 W)für aktive Lufteinspeisung ins Wassersystem**
- **1 Pumpe Tiper, 1200 Watt**
- **1 Tastatur Esprit 8000- stehendes Display:**
- **Ist-Temperaturanzeige**
- **Soll-Temperatureinstellung**
- **Laufzeitbegrenzung**
- **Uhrzeit**
- **3 Massageprogramme**
- **Modulationsprogramm beider Systeme**
- **Pulsation beider Systeme**
- **1 Ozongenerator**
- **1 Unterwasserscheinwerfer**
- **1 Bodenansaugung**
- **Wannenbefüllung über die Wasserdüsen**
- **Manuelle Frischwasserspülung**
- **Automatisches Nachblasen / Nachtrocknen beider Systeme**
- **Ab- und Überlaufgarnitur ohne integriertem Wassereinlauf**
-

auf Anfrage

-